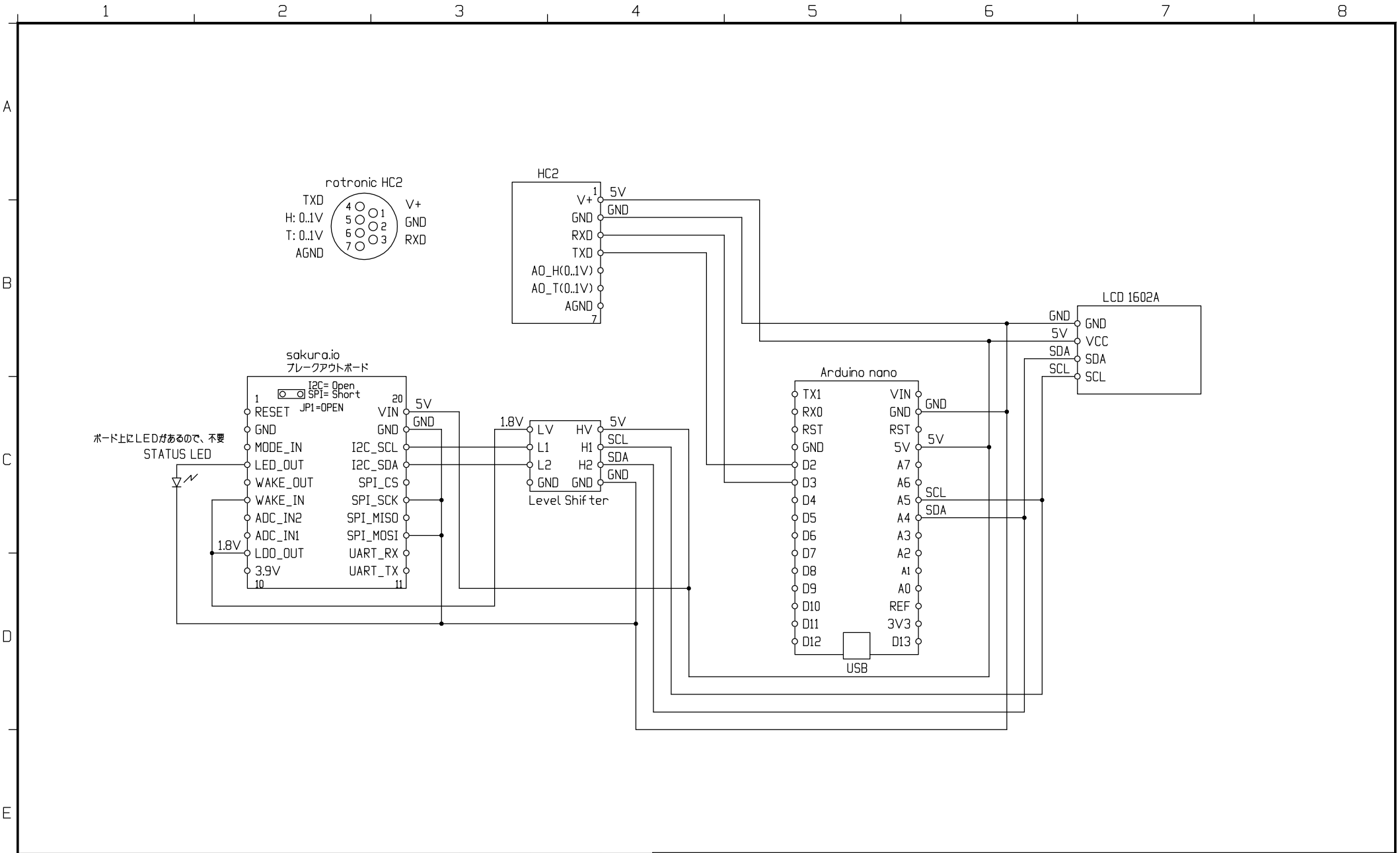

改番	記事	日付	担当	承認

設計 DESIGNED BY 井澤 '20/11/24
検図 CHECKED BY
承認 PROVED BY

納入先 CUSTOMER

SCALE

名称 TITLE
sakuraIO-rotronicHC2
接続図

図面番号 DRAWING NO. 20201124-101

REV.MARK

PAGE

sakuraHC2